TooQ
CREATE ▼ INSPIRE

SOPORTE DE MESA PARA TRES PANTALLAS

13”-27” MONITOR/PLASMA/LCD/LED

DB1327TN-B

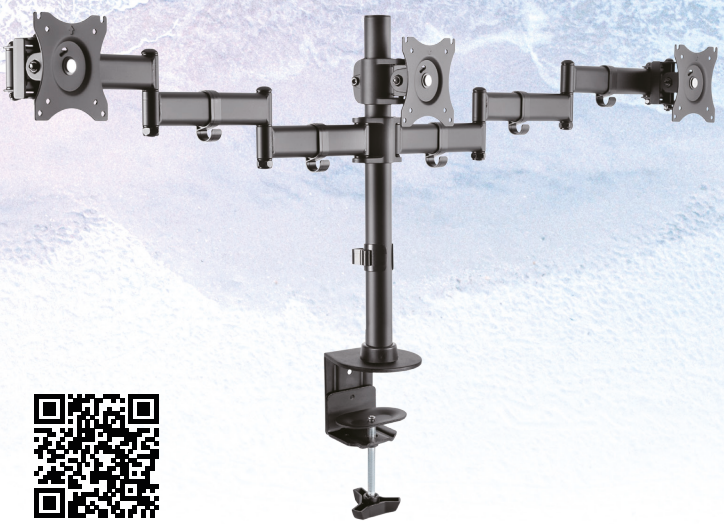

Este modelo de soporte de mesa para tres pantallas es ideal para cualquier tipo de estudio, empresa o escaparate. Sus posibilidades hacen de él un producto versátil adecuado para todo tipo de situaciones.

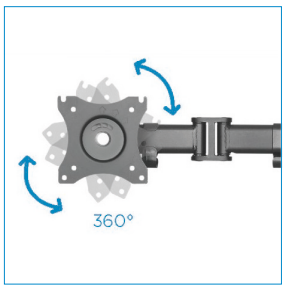

Rotación de 360 grados para orientar la pantalla en horizontal o vertical.

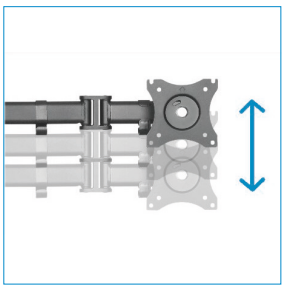

Ajuste la altura para tener una buena posición ergonómica.

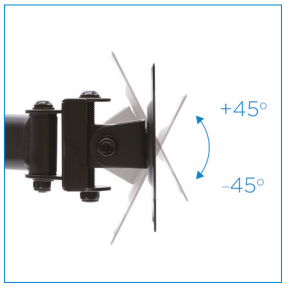

Permite la **inclinación de la pantalla** para adaptarse a la comodidad del usuario.

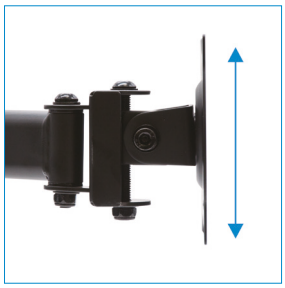

Altura regulable individual para realizar ajustes más exactos en función del peso de la pantalla.

Gracias a los clips del soporte, **los cables siempre están organizados y protegidos**.

El soporte ofrece **dos opciones de instalación** diferentes.

Especificaciones técnicas:
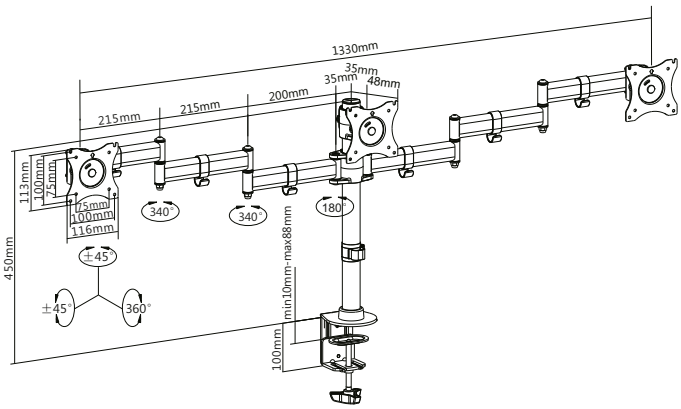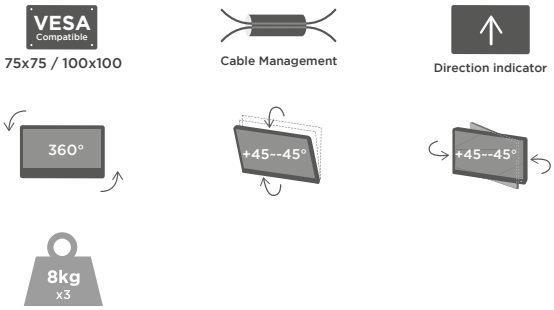
El soporte **DB1327TN-B** es un producto de alta calidad con diferentes posibilidades de configuración: Rotación de 360 grados para las pantallas, altura ajustable, inclinación del monitor, opciones diferentes de instalación.
Cada brazo puede soportar una pantalla de hasta 8kg de peso.